MVP-6

Difusores Módulos de Ventilación

Submittal

Características:

- Módulo de ventilación poligonal
- 6 salidas con difusores RFI
- Difusores con ajuste individual
- Deflector interior
- Construcción robusta
- Aislamiento interno opcional

Materiales y Acabados:

- Módulo fabricado en acero
- Difusores fabricados en aluminio extruido
- Colores de línea: blanco, blanco tablaroca o negro mate
- Colores especiales disponibles

Nombre de la obra:_____
Ubicación:_____
Arquitecto: _____
Ingeniero: _____
Contratista: _____

Presentado por:

Fecha:

Av. División del Norte N°76 Col. Memetla, Cuajimalpa México. C.P. 05330 D.F.

www.innes.com.mx

Nota: Este submittal está diseñado para demostrar dimensiones generales de dicho producto. Los dibujos de este submittal no son elaborados con la intención de especificar aspectos exactos del producto. Estos dibujos no están a escala. Innes Aire S.A. de C.V. se reserva el derecho de hacer cambios sin previo permiso.

Ninguna parte de este documento podrá ser reproducida o retransmitida de cualquier forma; siendo estas: electrónicas o mecanografeadas; incluyendo fotocopiado, grabado y/o cualquier sistema de alojamiento de información sin previo permiso de INNES AIRE S.A. DE C.V.

MVP-6

Difusores Módulos de Ventilación

Submittal

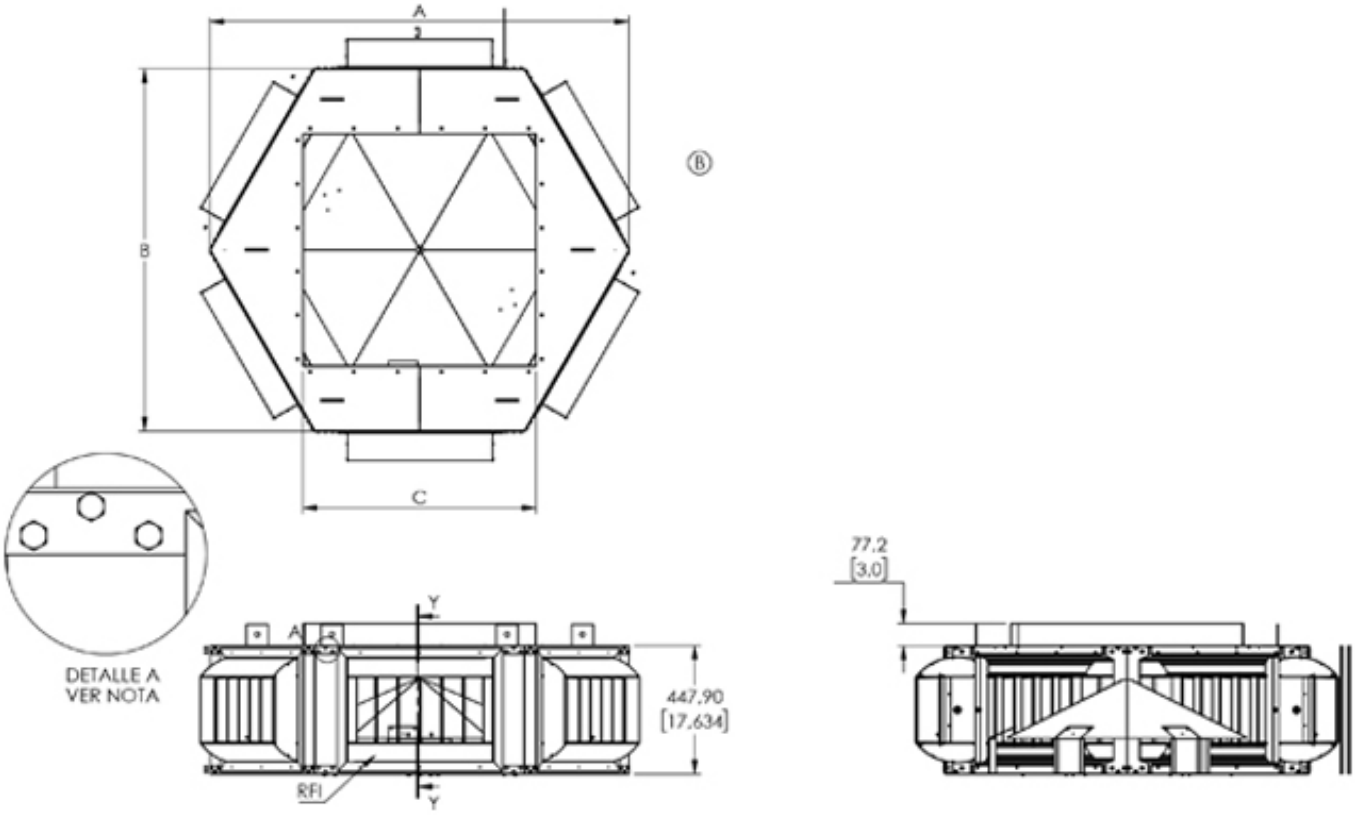

Nombre de la obra:_____
Ubicación:_____
Arquitecto: _____
Ingeniero: _____
Contratista: _____

Presentado por:

Fecha:

Av. División del Norte N°76 Col. Memetla, Cuajimalpa México. C.P. 05330 D.F.

www.innes.com.mx

Nota: Este submittal está diseñado para demostrar dimensiones generales de dicho producto. Los dibujos de este submittal no son elaborados con la intención de especificar aspectos exactos del producto. Estos dibujos no están a escala. Innes Aire S.A. de C.V. se reserva el derecho de hacer cambios sin previo permiso.

Ninguna parte de este documento podrá ser reproducida o retransmitida de cualquier forma; siendo estas: electrónicas o mecanografeadas; incluyendo fotocopiado, grabado y/o cualquier sistema de alojamiento de información sin previo permiso de INNES AIRE S.A. DE C.V.

Capacidad CFM	A Pulg	B Pulg	C Pulg	Tamaño RFI
10,000	57 5/16	49 3/4	31 7/8	21"x15"
12,500	63 5/16	54 15/16	35 7/8	24"x15"
15,000	75 5/16	65 5/16	37 7/8	30"x15"
17,500	75 1/2	75 5/16	39 7/8	30"x15"
20,000	87 5/16	75 11/16	39 7/8	36"x15"
22,500	99 5/16	86 1/8	41 7/8	42"x15"
25,000	99 5/16	86 1/8	41 7/8	42"x15"

Nombre de la obra:_____
Ubicación:_____
Arquitecto: _____
Ingeniero: _____
Contratista: _____

Presentado por:

Fecha:

Av. División del Norte N°76 Col. Memetla,
Cuajimalpa México. C.P. 05330 D.F.

www.innes.com.mx

Nota: Este submittal está diseñado para demostrar dimensiones generales de dicho producto. Los dibujos de este submittal no son elaborados con la intención de especificar aspectos exactos del producto. Estos dibujos no están a escala. Innes Aire S.A. de C.V. se reserva el derecho de hacer cambios sin previo permiso.

Ninguna parte de este documento podrá ser reproducida o retransmitida de cualquier forma; siendo estas: electrónicas o mecanografeadas; incluyendo fotocopiado, grabado y/o cualquier sistema de alojamiento de información sin previo permiso de INNES AIRE S.A. DE C.V.